GORKE ELECTRONIC

43-200 Pszczyna, ul. Staromiejska 31b
tel: (032)326 30 70, fax: 447 73 30
e-mail: biuro@gorke.com.pl

instrukcja obsługi STEROWNIKA RADIOWEGO 2-KANAŁOWEGO

RSU-Z2/2, RSU-K02/2, RSU-N2/2 RSU-KO2, ANT-KO2/1

z kodem zmiennym KEELOQ firmy
MICROCHIP TECHNOLOGY Inc. USA

433,92 MHz

Zestaw **RSU-Z2/2** zawiera: 2-kanałowy superreakcyjny odbiornik typ RSU-KO2 oraz dwa 2-klaw. piloty typ PUK-152

Zestaw **RSU-KO2/2** zawiera: 2-kanałowy superreakcyjny odbiornik typ RSU-KO2 oraz dwa 2-klaw. piloty typ PUK-102

Zestaw **RSU-N2/2** zawiera: 2-kanałowy superreakcyjny odbiornik typ RSU-KO2 oraz dwa 2-klaw. piloty typ PUK-112-2

Zestaw **ANT-KO2/1** zawiera: 2-kanałowy superreakcyjny odbiornik typ RSU-KO2 oraz jeden 3-klaw. pilot PUK-303

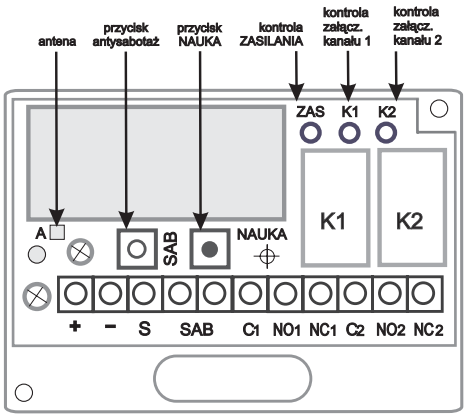

PRZEZNACZENIE ELEMENTÓW

Dioda kontrola ZASILANIA (zielona **ZAS**) - wskazuje doprowadzenie zasilania do odbiornika
Dioda kontrola KANAŁU 1 (czerwona **K1**) - sygnalizuje stan załączenia przekaźnika 1
Dioda kontrola KANAŁU 2 (czerwona **K2**) - sygnalizuje czynności programowania, a w czasie pracy sygnalizuje stan załączenia przekaźnika 2
Przycisk NAUKA - uruchamia procedury programowania
ANTYSABOTAŻ - umożliwia podłączenie urządzenia do linii antysabotażowej

Wyjście S - stosowane jest do podłączenia sygnalizatora akustycznego, który krótkimi sygnałami informuje o tym czy przekaźnik kanału 1 jest załączany czy wyłączany np. przy otwieraniu ścieżki dostępu do szyfratora czy uzbrajaniu prostego obwodu alarmowego. Przy załączeniu przekaźnika na wyjściu S pojawia się jeden krótki sygnał, a przy wyłączeniu dwa. Wyjście to można obciążyć max 0,5 A/ 12 V DC, co w zupełności wystarcza nawet przy stosowaniu syren o wysokim poziomie głośności. Zacisk dodatni sygnalizatora należy podłączyć do +12 V, a zacisk ujemny sygnalizatora do wyjścia S na listwie zaciskowej.

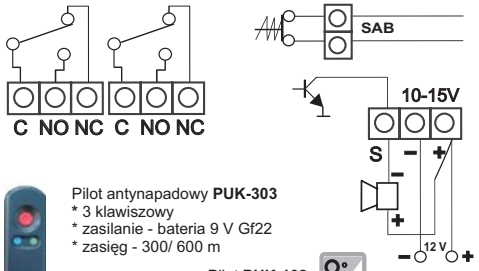

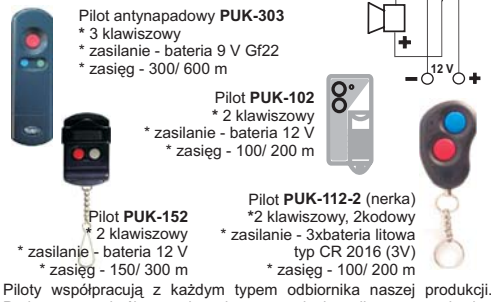

Pilot antynapadowy **PUK-303**
* 3 klawiszowy
* zasilanie - bateria 9 V Gf22
* zasięg - 300/ 600 m

Pilot **PUK-102**
* 2 klawiszowy
* zasilanie - bateria 12 V
* zasięg - 100/ 200 m

Pilot **PUK-112-2** (nerka)
*2 klawiszowy, 2kodowy
* zasilanie - 3xbateria litowa typ CR 2016 (3V)
* zasięg - 100/ 200 m

Pilot **PUK-152**
* 2 klawiszowy
* zasilanie - bateria 12 V
* zasięg - 150/ 300 m

Piloty współpracują z każdym typem odbiornika naszej produkcji. Podawany podwójny zasięg dotyczy rodzaju odb. superreakcyjny (mniejsza wartość) lub superheterodynowy (wartość większa).

DANE TECHNICZNE

ODBIORNIK RSU-KO2

Rodzaj modułu odbiorczego	**superreakcja**
Pojemność pamięci	**14** nadajników
Napięcie zasilania:	
* znamionowe	**12V DC**
* dopuszczalne	**10-15V DC**
Pobór prądu:	
* spoczynkowy	**10 mA**
* maksymalny	**50 mA**
Czułość	**- 100 dBm**
Ilość kanałów	**2**
Prąd obciążenia:	
* wyjście przekaźnikowe	**1A /30V DC**
* wyjście tranzystorowe "S"	**0,5A /12V DC**
Tryby pracy kanałów	**mono lub bistabilny**
Zakres czasu dla trybu monostab.	**~1s - 4min 20s**
Temperaturowy zakres pracy	**0 - 40 °C**
Wymiary (mm)	**48*68*26**

PILOT (nadajnik) PUK-152:

Zasilanie	**12V DC**
Bateria typ	**MN21 lub 23A**
Moc radiowa w.cz.	**≤ 10 mW**
Częstotliwość	**433,92 MHz**
Wymiary (mm)	**34*58*14**

Ustawienie fabryczne odbiornika: kanał pierwszy - BISTABILNY
kanał drugi - MONOSTABILNY z czasem 1s.

Zasięgi zestawów odnoszą się do terenu otwartego. Jeżeli pomiędzy odbiornikiem a nadajnikiem znajdują się przeszkody, należy przewidzieć zmniejszenie zasięgu pracy odpowiednio dla : * drewna i gipsu o **5-20%** * cegły o **20-40 %** * * betonu zbrojonego o **40 - 80 %** *

1.Udzielamy dwuletniej gwarancji na produkowane przez siebie sterowniki. Gwarancja obejmuje nieodpłatną naprawę lub wymianę urządzeń niesprawnych z przyczyn zależnych od producenta.

2.Producent zobowiązuje się do napraw gwarancyjnych w możliwie najkrótszym terminie, nie dłuższym jednak niż 14 dni od daty dostarczenia urządzenia do serwisu. Sprzęt należy dostarczyć do punktu w którym został zakupiony lub bezpośrednio do siedziby producenta:

43-200 Pszczyna, ul. Staromiejska 31b

3.Gwarancja nie obejmuje szkody powstałej na skutek:

- uszkodzeń mechanicznych
- użytkowania niezgodnego z zaleceniami instrukcji lub przeznaczeniem urządzenia
- zdarzeń losowych takich jak pożar, zalanie, działanie czynników chemicznych, wyładowań atmosferycznych i innych
- przerobek lub napraw poza serwisem producenta.

4.Odpowiedzialność producenta względem nabywcy ogranicza się do wartości produktu i nie obejmuje szkód powstałych w wyniku jego uszkodzenia lub wadliwego działania.

Deklaracja zgodności dostępna na stronie www.gorke.com.pl

1. REJESTRACJA PILOTA DWUKLAWISZOWEGO

a) naciśnij przycisk NAUKA na więcej niż 0,5s lecz mniej niż 4s - dioda K2 zaświeci się
b) nacisnij ten klawisz pilota który ma sterować kanałem pierwszym - dioda K2 zgaśnie
c) naciśnij ten klawisz pilota który ma sterować kanałem drugim - dioda K2 zaświeci się na 3s, po czym będzie pulsować i zgaśnie
d) koniec rejestracji nowego pilota

UWAGA ! Gdy próba wpisania nowego pilota przebiegnie niepomyślnie dioda K2 mignie 1 raz i zgaśnie. Należy rozpocząć rejestrację od początku. Jeżeli pamięć odbiornika jest pełna (wpisano 14 pilotów) to wpisanie kolejnego, nowego pilota powoduje wykasowanie pilota wpisanego jako pierwszy. W przypadku większej jak 14 liczby użytkowników należy stosować odbiorniki z rozszerzoną pamięcią tzw. **wersję S** (113 nadajników), lub konfigurację modułu odbiorczego WLC 201 z Odpowiednią ilością odbiorników wersji S (dwóch dla 226 użytkowników, trzech dla 339 itd) lub odbiornik identyfikacyjny typ IDO 500.

2. REJESTRACJA PILOTA JEDNOKLAWISZOWEGO W KANALE PIERWSZYM

a) naciśnij przycisk NAUKA na więcej niż 0,5s lecz mniej niż 4s - dioda K2 zaświeci się
b) naciśnij klawisz pilota - dioda K2 zgaśnie
c) naciśnij ponownie ten klawisz - dioda K2 zaświeci się na 3s, po czym będzie pulsować i zgaśnie

3. REJESTRACJA PILOTA JEDNOKLAWISZOWEGO W KANALE DRUGIM

a) naciśnij przycisk NAUKA na więcej niż 0,5s lecz mniej niż 4s - dioda K2 zaświeci się
b) naciśnij klawisz pilota - dioda K2 zgaśnie
c) naciśnij ponownie ten klawisz - dioda K2 zaświeci się na 3s i w tym czasie należy nacisnąć przycisk NAUKA
d) dioda K2 będzie pulsować i zgaśnie
e) koniec rejestracji nowego pilota

Jeżeli do sterowania kanału pierwszego lub drugiego chcemy wykorzystać tylko jeden klawisz pilota wielokławiszowego (2, 4, lub 8) to należy postępować według punktu 2 lub 3.

4. USTAWIENIE TRYBU PRACY ODBIORNIKA

UWAGA !
Zarówno kanał pierwszy jak i drugi omawianego odbiornika może pracować w trybie mono lub bistabilnym. Do ustawienia trybu pracy odbiornika potrzebny jest pilot, który został wcześniej wpisany do pamięci odbiornika - pkt.1. **Jeżeli zmiana trybu pracy dotyczy kanału pierwszego to należy użyć klawisza sterującego kanałem pierwszym. Jeżeli zmiana trybu pracy dotyczy kanału drugiego to analogicznie należy użyć klawisza sterującego kanałem drugim.**

TRYB MONOSTABILNY (czasowy)

Naciśnij przycisk NAUKA (dioda K2 zaświeci się) i trzymaj tak długo aż dioda K2 zacznie pulsować - wtedy należy zwolnić przycisk NAUKA. Po zwolnieniu przycisku NAUKA dioda K2 będzie świecić światłem ciągłym przez ok. 2s, a następnie wolno pulsować. Każde mrugnięcie diody odpowiada czasowi ~1s. Aby ustawić na przykład czas 20s należy odliczyć 20 mrugnięć diody K2 i nacisnąć klawisz pilota zatwierdzając długość czasu.

Maksymalnie można ustawić czas na 260s (4min 20s). Jeżeli w trakcie pulsowania diody K2 (odliczania czasu) nie zostanie naciśnięty klawisz pilota, to po odliczeniu 260s dioda K2 będzie przez 1min świecić światłem ciągłym. Jeżeli w tym czasie (ciągłe świecenie diody) zostanie naciśnięty klawisz pilota (akceptacja) to odbiornik ustawi czas maksymalny tj. około 260s. Natomiast jeżeli w tym czasie klawisz pilota NIE zostanie naciśnięty to odbiornik wyjdzie z trybu programowania i zachowa poprzednie ustawienie.

TRYB BISTABILNY (zalącz -wyłącz)

Naciśnij przycisk NAUKA (dioda K2 zaświeci się) i trzymaj naciśnięty aż do momentu gdy dioda K2 zacznie pulsować - wtedy zwolnij przycisk NAUKA. Po zwolnieniu przycisku NAUKA dioda K2 będzie świecić światłem ciągłym przez ok. 2s i w tym czasie **należy nacisnąć klawisz pilota.**

5. KASOWANIE PILOTÓW Z PAMIĘCI

Naciśnij przycisk NAUKA i trzymaj:
Faza pierwsza: LED K2 zaświeci się na około 4s
Faza druga: LED K2 zacznie migać i zgaśnie, co oznacza koniec kasowania. Zwolnij przycisk NAUKA.

U W A G A !

1. Należy pamiętać, że kasowanie dotyczy **całej zawartości pamięci.** Jeżeli chcemy usunąć tylko jeden lub kilka pilotów, to po procesie kasowania należy ponownie wpisać do pamięci te które mają być zachowane.
2. Jeżeli, przy dużej ilości użytkowników, chcemy uniknąć uciążliwego procesu ponownego programowania, można stosować odbiornik identyfikacyjny typu IDO 04/99, którego parametry pozwalają kasować piloty pojedynczo.
3. Kasowanie nadajników nie powoduje zmian w trybie pracy odbiornika.
4. Odłączenie napięcia zasilania nie powoduje utraty informacji o wpisanych pilotach i trybie pracy odbiornika.

OGÓLNE WARUNKI GWARANCJI